Winda SPAVMAX®

60/1560

ISO 9001

5 lat

Wysokie wnętrza, kamienice?
Projekcja w pałacowych zabytkach?
Proszę bardzo. Wskaż miejsce, a SPAVMAX 60/1560 zagwarantuje tam idealną projekcję. Po zakończonej projekcji SPAVMAX ukryje projektor ponad sufitem. Zabytkowe wnętrza i sala balowa znowu będzie kusić niepowtarzalnym klimatem.

VIZ-ART AUTOMATION

Winda
SPAVMAX®
60/1560

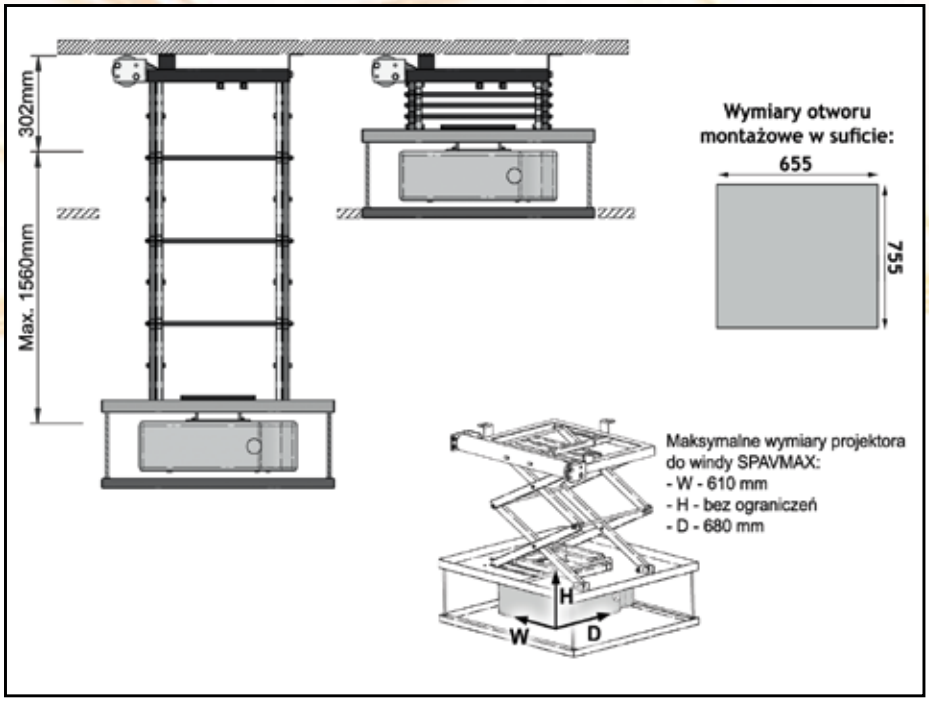

Przeznaczenie:
- Pałace, zabytkowe wnętrza
- Sale konferencyjne
- Galerie, muzea, Kina
- Inteligentny Budynek

	Troszczymy się o ekologię. Segregujemy pozostałości poprodukcyjne.
	Szanujemy Twój czas. Produkty wykonane są precyzyjnie, zapewniając szybki montaż.
CHINA FREE	Produkcja wykonywana w Polsce. Nie importujemy produktów z Azji.
	Bezpieczeństwo użytkowania dla dzieci i osób starszych.
	Produkty wykonywane przez osoby dorosłe. Nie popieramy pracy dzieci.

Zastosowania

Winda SPAVMAX 60/1560 pozwala wprowadzić nowoczesność projekcji do zabytkowych wnętrz. Winda podkreśla prestiż i wyjątkowość wnętrza.
Projektor wysunie się na wysokość jakiej oczekujesz, a gdy kończysz projekcję chowany jest ponad sufit. Regulacja wysokości pozwala zastosować windę SPAVMAX 60/1560 w wielu miejscach.

Instalacja

Prosty montaż windy SPAVMAX 60/1560 zawsze uwieńczony jest sukcesem. **Zapewnia bezpieczeństwo projektora przed kradzieżą.**

Nazwa	Winda SPAVMAX 60/1560
Wysięg	1560 mm
Udźwig	60 kg
Masa własna	40 kg
Gabaryt windy	• D 750 mm • W 650 mm
Przestrzeń instalacyjna	302 mm + H projektora
Regulacja nastawień	• 3 płaszczyzny • wyłączniki krańcowe: góra / dół
Sterowanie	• włącznik klawiszowy • opcja: IR, RC, TRIGGER
Zasilanie	230 V / 50 Hz
Pobór mocy	100 W
Ciągła praca silnika	4 minuty
Napęd	• SOMFY • cicha praca 42dB
Kolor	czarny
Montaż	3 punktowy stabilny system
W zestawie	• adapter do projektora • ramka sufitowa • włącznik klawiszowy • szablon instalacyjny • instrukcja montażu • zestaw montażowy
Bezpieczeństwo	• zabezpieczenie termiczne, przeciążeniowe • hamulec bezpieczeństwa
Gwarancja	5 lat
Produkcja	VIZ-ART Polska

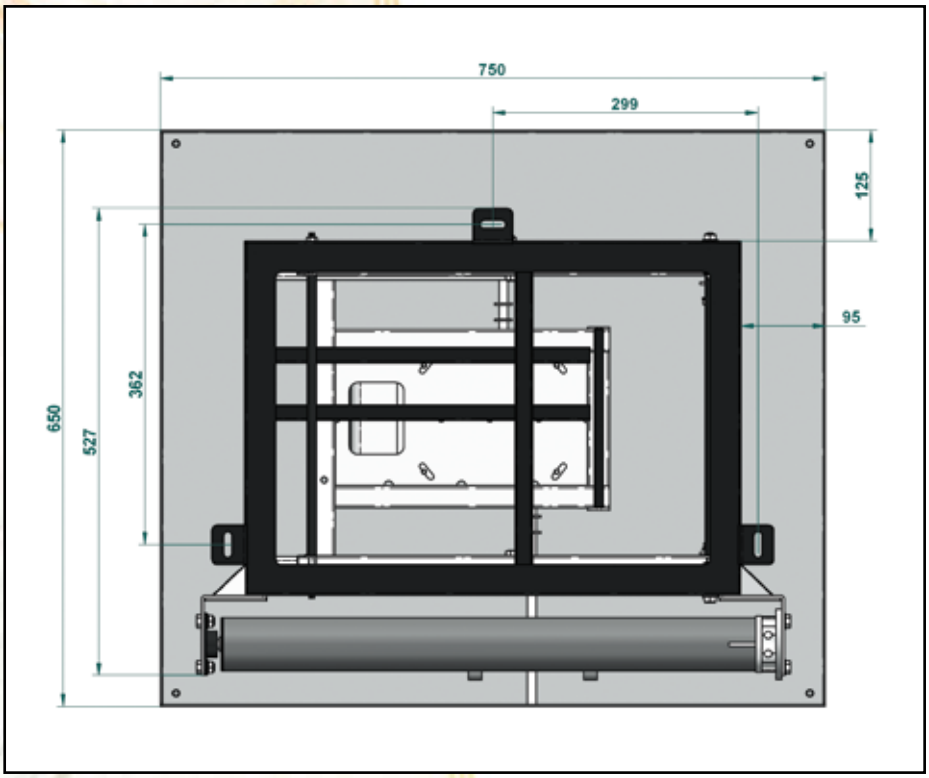

wersja 06/20.07.2012