Wieszak TV

Model: A-221

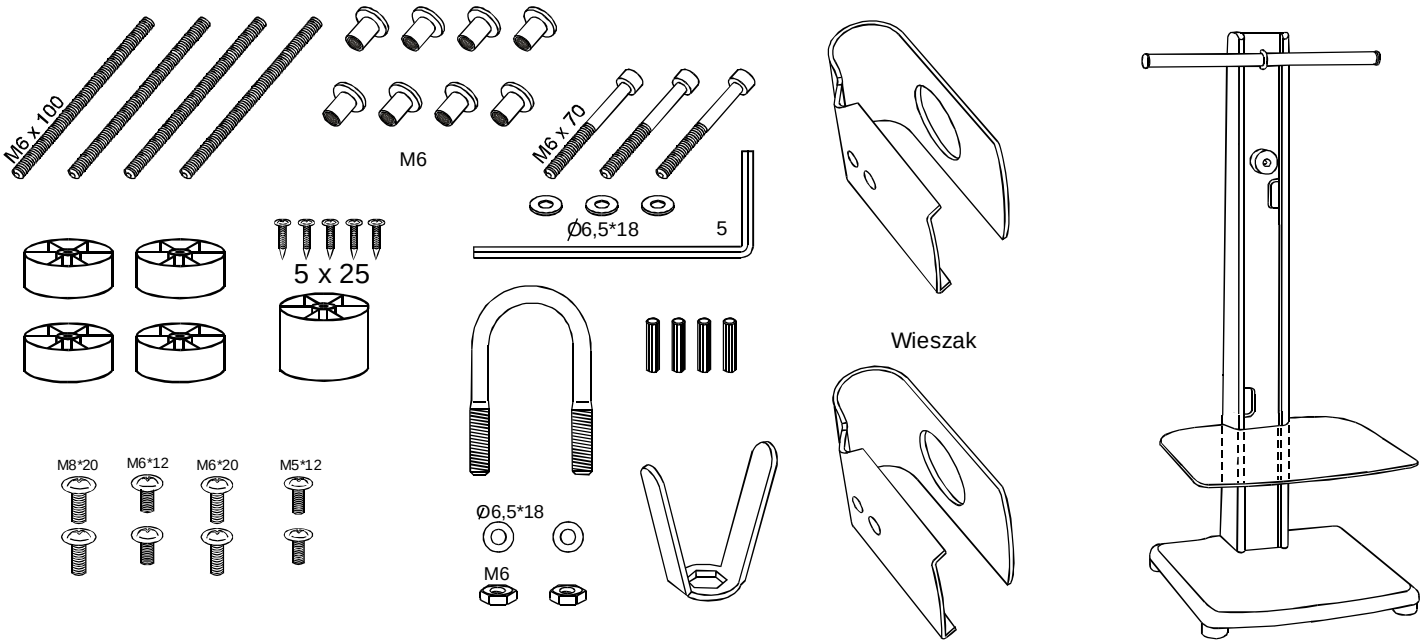

Instrukcja montażu

Dziękujemy za wybranie naszego wyrobu. Jesteśmy przekonani, że będzie on atrakcyjnym i funkcjonalnym uzupełnieniem wyposażenia Państwa mieszkania. Dla sprawnego i bezpiecznego montażu prosimy o przestrzeganie niżej wymienionych uwag.

1. Czterema wkrętami przykręcić stopki do podstawy.
2. W nieprzelotowe otwory frontu wcisnąć 4 kołki ustalające. Połączyć 4 śrubami i 8 nakrętkami boki i front słupa.
3. Przykręcić słup do podstawy 3 śrubami M6*70 z 3 podkładkami, wykorzystując dołączony do okuć klucz. Regał wykonany jest z płyty MDF, dlatego należy dokręcać śruby z wyczuciem.
4. Przykręcić element oporowy. Wsunąć kolejno jedną półkę szklaną w rowki słupa. Wycięcie i rowki słupa mają kształt klina.
5. Do telewizora przymocować 2 wieszaki. Do mocowania wykorzystać jeden z kompletów wkrętów do metalu: M6 lub M5 lub M8. Wybrać rodzaj śrub pasujący do otworów gwintowanych w telewizorze przeznaczonych do jego mocowania. *Ze względu na różnorodność mocowań dla różnych modeli telewizorów należy dokładnie sprawdzić czy jedne z dołączonych wkrętów nadają się do montażu konkretnego modelu TV. Wkręty muszą być wkręcone na minimum 6 mm w część gwintowaną nakrętki w telewizorze.* Ustawić sprzęt audio-wideo, połączyć poszczególne urządzenia ze sobą.
Telewizor zawieszać muszą 2 osoby !!!

Uwagi dotyczące bezpiecznej eksploatacji regału:
1. Półka wykonana jest ze szkła grubości 6 mm, mimo tego przy silnym uderzeniu, szczególnie metalowym przedmiotem możliwe jest pęknięcie szkła. Szkło jest hartowane, co powoduje, że przy pęknięciu rozsypie się ono na małe kawałki a stojący na półce sprzęt spadnie niżej. Dla zabezpieczenia się przed skutkami tej potencjalnie niebezpiecznej sytuacji należy zabezpieczyć regał przed dostępem małych dzieci.
2. Nie opierać się na telewizorze lub regale, gdyż może to spowodować utratę stabilności mebla. Dopuszczalne obciążenie prawidłowo zmontowanego regału wynosi 30 kg dla TV i 10 kg dla półki. Jeden cięższy niż 10 kg element można ustawić na podstawie.
3. Przy przenoszeniu zmontowanego regału chwytać należy za cokół a nie za szklane półki.
4. Niedopuszczalne jest przenoszenie regału ze sprzętem, gdyż grozi to uszkodzeniem sprzętu i zniszczeniem regału.

Konserwacja
Zarówno elementy szklane jak i powierzchnie lakierowane czyścić płynami do mycia okien (ze względu na kurz najlepiej o własnościach antystatycznych). Elementy lakierowane przecierać miękką tkaniną, lekko zwilżoną płynem.

Gwarancja
Producent udziela na mebel 2 letniej gwarancji, której warunki dostępne są na stronie internetowej :
http://www.multimebel.pl/gwarancja.pdf

Multimebel
meble audio wideo
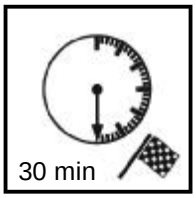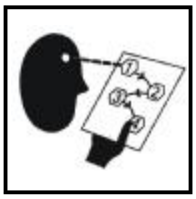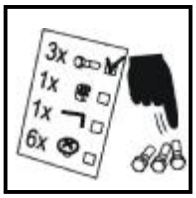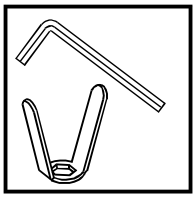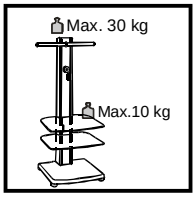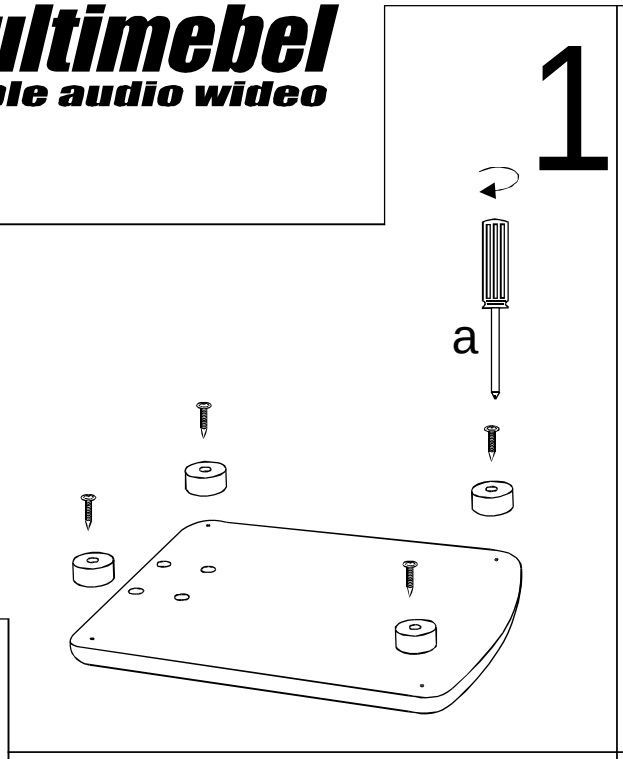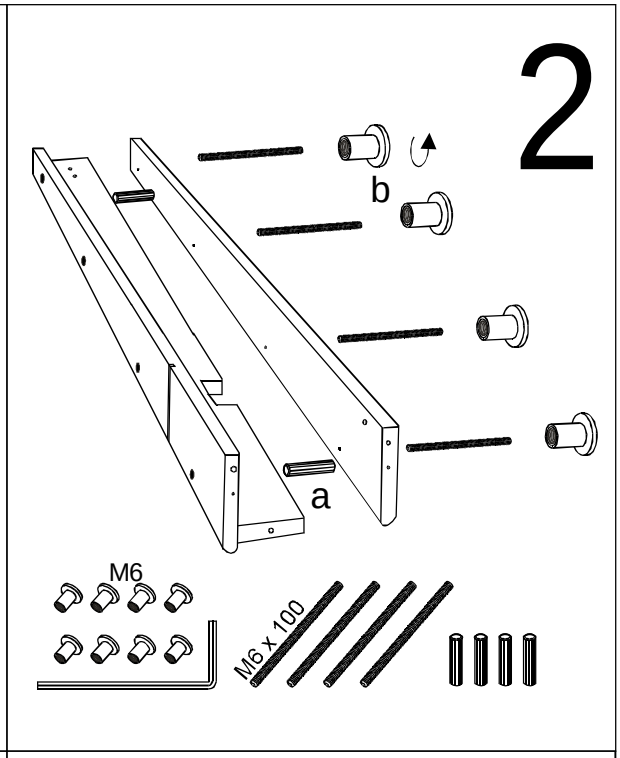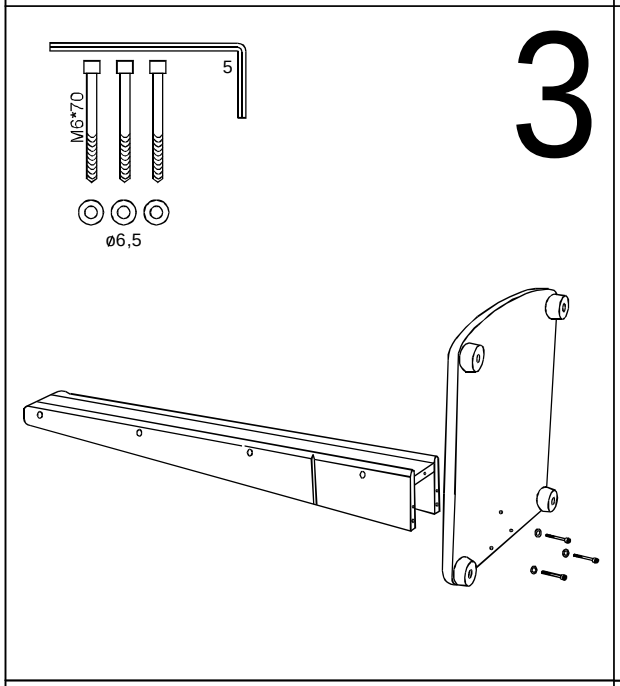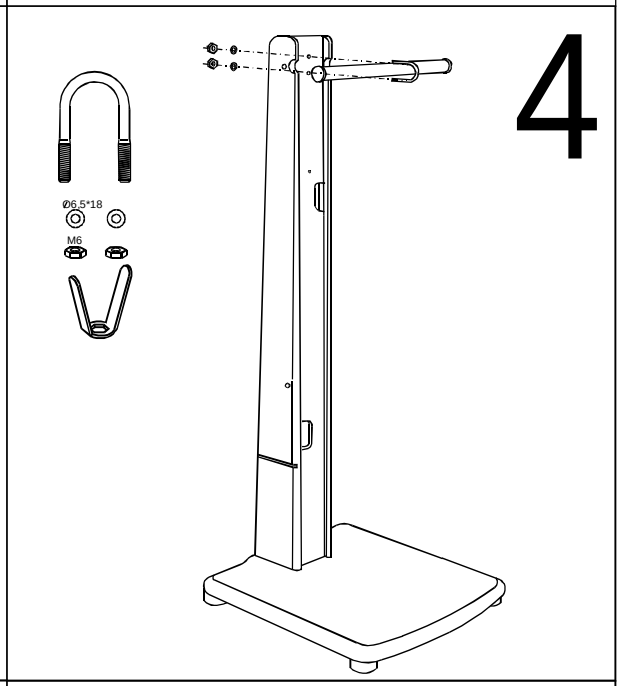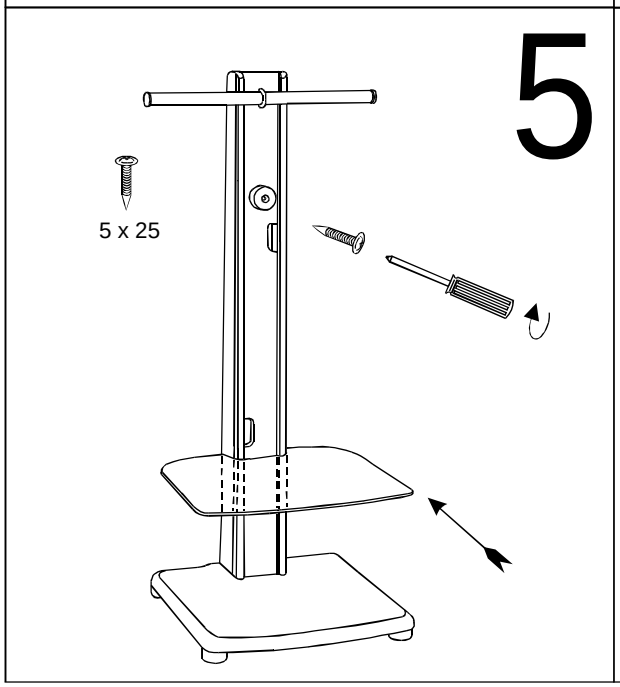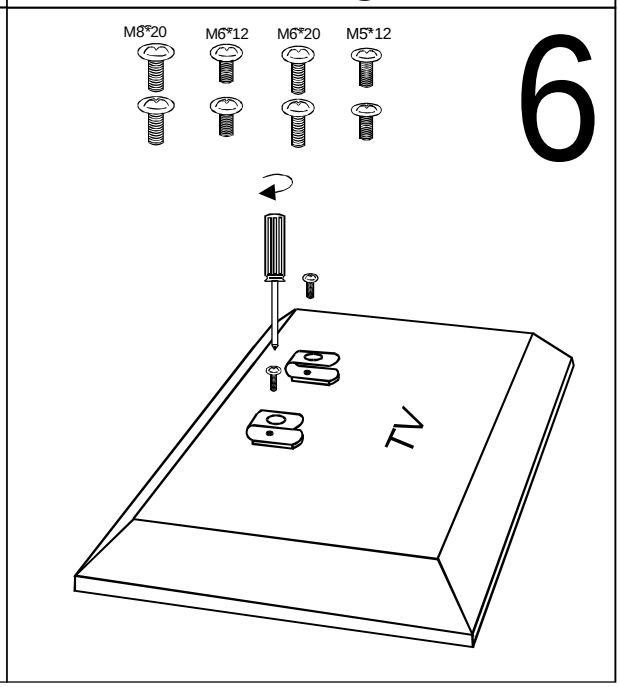
Model: A-221