MWM111 ▪ Uchwyt ze sprężyną gazową 14″-22″

zalety

1 UNIWERSALNOŚĆ
standard VESA 75x75, 100x100

2 SPRĘŻYNA GAZOWA

3 REGULACJA POŁOŻENIA
pion, poziom, obrót 360°

dane techniczne

75x75 mm
100x100 mm

14″-22″

min. 52 mm
max. 460 mm

min. 75x75 mm
max. 100x100 mm

10 Kg

90°/90°

90°/90°

360°

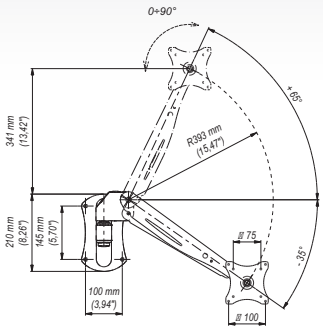

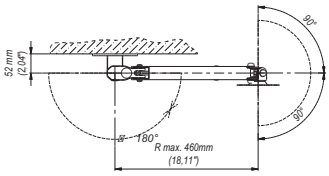

akcesoria

Seria GDA

dane handlowe

wymiary opakowania [mm] (dł. x szer. x wys.)	760x320x130
Waga Brutto [Kg]	4